TEAC

引張・圧縮型ロードセル

TU-NR-C□□KN-G
TU-GR□□KN-G

タイプ せん断型

特長 耐偏心・横荷重に強い

引張・圧縮型ロードセル

センターホールタイプ
射出成型機やウェハー研磨機の荷重管理に

薄型
スペースを取らず、既設の装置にも容易に取り付けが可能。

固定方法
ボルト固定

引張圧縮両用
引張圧縮両方向から(実荷重)校正済み。

仕様

タイプ	引張・圧縮型															
型式	TU-NR-C□□KN-G RoHS対応 (10物質)								TU-GR□□KN-G RoHS対応 (10物質)							
ラインナップ(定格荷重)	1kN	2kN	5kN	10kN	20kN	50kN	100kN	200kN	5kN	10kN	20kN	50kN	100kN	200kN	500kN	1000kN
固有振動数	6.5kHz	8kHz	11kHz	16kHz	21kHz	18kHz	16kHz	12kHz	3.5kHz	5kHz	7.6kHz	8.8kHz	7kHz	5.6kHz	5.9kHz	3.3kHz
質量	0.6kg	0.6kg	0.6kg	0.6kg	0.7kg	1.1kg	2.2kg	6kg	2.2kg	2.2kg	2.2kg	3.7kg	8.5kg	20kg	54kg	140kg
許容過負荷	150 % R.C.								150 % R.C.							
定格出力	0.75 mV/V ±1%	1 mV/V ±1%	1.5mV/V ±1%						2mV/V ±1%							
直線性	0.15% R.O.								0.05% R.O.						0.15% R.O.	
ヒステリシス	0.15% R.O.								0.1% R.O.						0.15% R.O.	
繰り返し性	0.1 % R.O.								0.03% R.O.						0.1% R.O.	
許容印加電圧	20V、推奨12V								20V							
入力端子間抵抗	350Ω ±1Ω								350Ω ±3.5Ω							
出力端子間抵抗	350Ω ±1Ω								350Ω ±3.5Ω							
絶縁抵抗	1000MΩ以上 (DC 50V)								1000MΩ以上 (DC 50V)							
補償温度範囲	−10℃ ～ 60℃								−10℃ ～ 60℃							
許容温度範囲	−30 ～ 80℃								−30 ～ 80℃							
零点温度影響	0.1% R.O. / 10℃		0.05% R.O. / 10℃						0.05% R.O. / 10℃							
出力の温度影響	0.1% R.C. / 10℃								0.1% R.C. / 10℃							
ケーブル	Φ8、4芯シールド、5m、片側 先端バラ・片側 PRC03-12A10-7M								Φ8、4芯シールド、5m直結、先端バラ							
固定方法	ボルト穴								ボルト穴							
本体材質	合金工具鋼								合金工具鋼							
その他	本体側コネクター PRC03-21A10-7F								アイボルト付属							

取り扱い方法の詳細につきましては、https://loadcell.jp/products/loadcell/tu-nr-c.html または https://loadcell.jp/products/loadcell/tu-gr.htmlを参照ください。

TU-NR-C □□KN-G

TU-GR□□KN-G

寸法図（単位：mm）

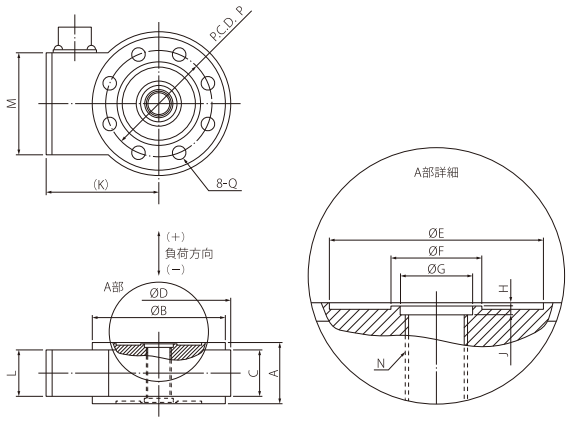

TU-NR-C□□KN-G

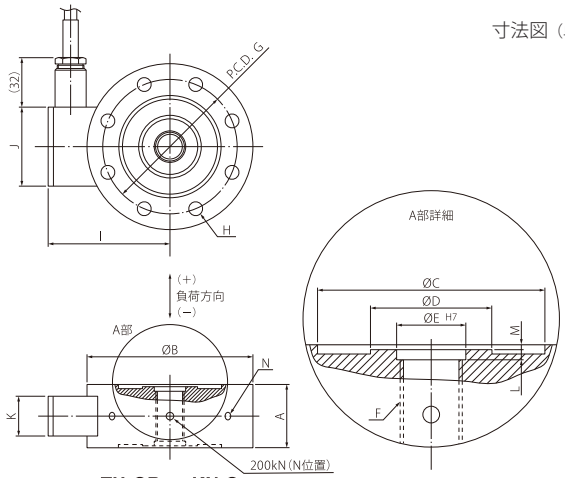

TU-GR□□KN-G

定格容量		A	ØB	C	ØD	ØE	ØF	ØG	H	J	K	L	M	N	ØP	ØQ
1kN	102kgf	25	65	22	70	41	18	14	0.5	2	55	22	50	M12×1	52	6.5
2kN	204kgf	25	65	22	70	41	18	14	0.5	2	55	22	50	M12×1	52	6.5
5kN	510kgf	25	65	22	70	41	18	14	0.5	2	55	22	50	M12×1	52	6.5
10kN	1.02tf	25	65	22	70	41	18	14	0.5	2	55	22	50	M12×1	52	6.5
20kN	2.04tf	30	65	22	70	41	18	14	0.5	2	55	22	50	M12×1	52	6.5
50kN	5.1tf	30	88	27	92	60	30	22	1	2	64	22	50	M20×1.5	74	9
100kN	10.2tf	34	117	31	121	82	46	34	1	2	81	22	50	M32×2	100	11
200kN	20.4tf	50	–	–	166	116	60	44	1	2	117	40	70	M40×2	142	17

定格容量		A	ØB	ØC	ØD	ØE	F	ØG	H	I	ØJ	K	L	M	N
5kN	510kgf	40	105	65	35	20	M18×1.5	85	8-Ø9	77	50	25	3	1	–
10kN	1.02tf	40	105	65	35	20	M18×1.5	85	8-Ø9	77	50	25	3	1	–
20kN	2.04tf	40	105	65	35	20	M18×1.5	85	8-Ø9	77	50	25	3	1	–
50kN	5.1tf	50	120	74	40	26	M24×1.5	95	8-Ø11	86	50	25	4	1	–
100kN	10.2tf	65	160	100	60	40	M36×2	130	8-Ø18	108.5	55	30	5	1	–
200kN	20.4tf	80	220	140	80	55	M50×2	180	8-Ø26	140.5	55	30	5	1	2-M8
500kN	51tf	100	330	200	135	90	M85×2	265	8-Ø33	203.5	70	40	7	2	4-M10
1000kN	102tf	140	460	280	190	115	M110×3	370	16-Ø33	270.0	70	40	7	2	4-M10

ティアック ロードセルの特長

ティアックのロードセル

ティアックは、ロードセルの製造販売を開始した1980年代から、独自の構造により高精度化・小型化を目指し技術を培ってきました。その技術を活かし、高応答、高精度、高安定度を実現したロードセルや、環境保全に配慮した製品を数多く開発。お客様の用途に合わせた適切なロードセルを提供しています。

さらに、標準品では対応が厳しい条件（使用環境、スペース）の場合はカスタマイズにも対応。ワンオフの試作から量産まで、研究・開発から生産技術に携わるエンジニアの皆様をサポートします。

（使用例）

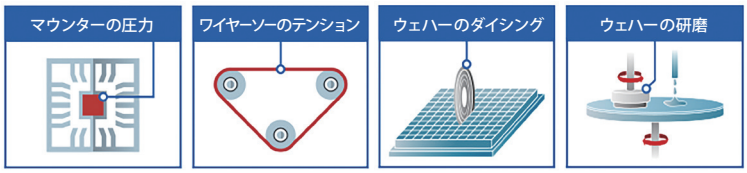

関連製品

※ 価格は全てメーカー希望小売価格です。

パネル取付穴
92×92サイズ

カラーグラフィックデジタル指示計

TD-9000T

標準モデル
EtherNet/IP™モデル
CC-Linkモデル

大型液晶搭載の高機能モデル

荷重センサと変位センサの2入力に対応。充実した比較判定機能を持ち、大容量内蔵メモリによる波形データ直接保存を実現しました。

DIN92×45
サイズ

デジタル指示計

TD-700T

標準モデル
CC-Linkモデル
RS-485モデル

小型・高機能の優れモノ

数値表示、グラフ表示、TEDS機能、静ひずみ表示、シグナルコンディショナー、一台で五役に対応。

小型・超低価格でありながら、高視認性のカラー液晶・多彩なホールド機能など、ハイクラス製品と同等以上のパフォーマンスを実現。

EtherNet/IP™モデル
CC-Linkモデル
新発売

DINレール
取付対応

シグナルコンディショナー

TD-SC1

D/Aモデル
RS-485モデル
EtherNet/IPモデル
CC-Linkモデル

薄型・軽量の シグナルコンディショナー

高速サンプリング20,000回/秒、USB接続経由でPCによる設定も可能。選べるネットワーク、TEDS校正機能搭載。

軽量320g
（電池含む）

ポータブルデジタル指示計

TD-01 Portable

現場でのチェックツール

ポータブルでありながら組込用にも引けを取らない多彩な機能が満載。いつでもどこでも、目的に合った計測が可能です。

⚠	安全に関するご注意	■ 正しく安全にお使いいただくため、ご使用の前に必ず「取扱説明書」をよくお読みください。 ■ 水、湿気、湯気、ほこり、油煙などの多い場所に設置しないでください。火災、感電、故障などの原因となることがあります。

仕様および外観は製品改良のため予告なく変更することがありますのでご了承ください。 EtherNet/IPはODVA, Inc.の商標です。 記載されている会社名、製品名、ロゴマークは各社の商標または登録商標です。

ティアック株式会社 https://loadcell.jp/（ロードセル専用サイト） https://datarecorder.jp/（データレコーダー専用サイト）

メジャメント プロダクト部営業課	〒206-8530	東京都多摩市落合 1-47 TEL: 042-356-9161　FAX: 042-356-9185
名古屋営業所	〒465-0093	愛知県名古屋市名東区一社 1-79 第6名昭ビル6F TEL: 052-856-7355　FAX: 052-856-7366
大阪営業所	〒564-0063	大阪府吹田市江坂町 1-16-31 協同江坂ビル 3F TEL: 06-7670-4505　FAX: 06-7670-4506

○技術的なお問い合わせ　メジャメントプロダクト部営業課　TEL 042-356-9161　FAX 042-356-9185
受付時間　9:30～12:00/13:00～17:00（土・日・祝日を除く）

このカタログの記載内容は2022年1月現在のものです。

PRINTED IN JAPAN 0722 TCJ・ISD-140D-1