TEAC

引張・圧縮型ロードセル

TU-CR(T)□□N/KN-G

特長 高精度1/2000

材質 アルミニウム

引張・圧縮型ロードセル

用途

精度1/2000、コンベアやタンクなど
工業用はかり、試験機に

固定方法

ボルト固定（M6、M12（2kN））

TEDS機能内蔵で プラグアンドプレイが可能

指示計TDシリーズを繋ぐだけで、今まで手動で行っていた等価入力校正を自動で行うことができ、校正忘れを防げます。
（裏面TEDS対応参照）

仕様

タイプ	引張・圧縮型					
型式	TU-CR(T)□□N/KN-G　TEDS対応（本体内蔵）　RoHS対応（10物質）					
ラインナップ（定格荷重）	50N	100N	200N	500N	1kN	2kN
固有振動数	0.3kHz	0.46kHz	0.7kHz	2.2kHz	3.4kHz	4.6kHz
質量	0.2kg	0.2kg	0.2kg	0.2kg	0.2kg	0.7kg
たわみ	0.42mm	0.35mm	0.30mm	0.25mm	0.21mm	0.24mm
許容過負荷	150% R.C.					
定格出力	3mV/V ±1%					
直線性	0.05% R.O.					
ヒステリシス	0.05% R.O.					
繰り返し性	0.03% R.O.					
許容印加電圧	20V					
入力端子間抵抗	350Ω ±3.5%					
出力端子間抵抗	350Ω ±5%					
絶縁抵抗	1000MΩ以上（DC 50V）					
補償温度範囲	−10℃ ～ 70℃					
許容温度範囲	−30℃ ～ 80℃					
零点温度影響	0.05% R.O./10℃					
出力の温度影響	0.05% R.C. / 10℃					
ケーブル	Φ6、6芯シールドケーブル、5m直結、先端バラ					
固定方法	ネジ穴					
本体材質	アルミニウム					

寸法図（単位：mm）

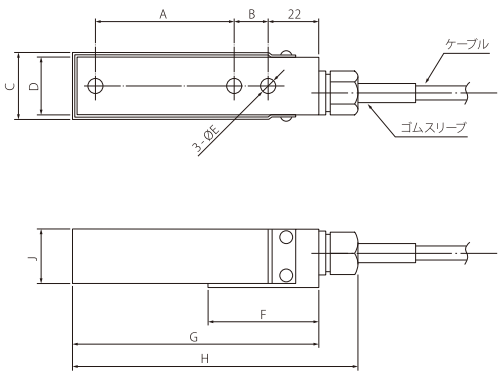

型式	容量	A	B	C	D	ØE	F	G	H	J
TU-CR(T)50N-G	50N	60	15	29	25	3-Ø6.5	48	107	124	25
TU-CR(T)100N-G	100N	60	15	29	25	3-Ø6.5	48	107	124	25
TU-CR(T)200N-G	20N	60	15	29	25	3-Ø6.5	48	107	124	25
TU-CR(T)500N-G	500N	60	15	29	25	3-Ø6.5	48	107	124	25
TU-CR(T)1KN-G	1kN	60	15	29	25	3-Ø6.5	48	107	124	25
TU-CR(T)2KN-G	2kN	83	45	39	35	3-Ø13	82	167	184	35

取り扱い方法の詳細につきましては、https://loadcell.jp/products/loadcell/tu-cr.htmlを参照ください。

ティアック ロードセルの特長

ティアックのロードセル

ティアックは、ロードセルの製造販売を開始した1980年代から、独自の構造により高精度化・小型化を目指し技術を培ってきました。その技術を活かし、高応答、高精度、高安定度を実現したロードセルや、環境保全に配慮した製品を数多く開発。お客様の用途に合わせた適切なロードセルを提供しています。

さらに、標準品では対応が厳しい条件（使用環境、スペース）の場合はカスタマイズにも対応。ワンオフの試作から量産まで、研究・開発から生産技術に携わるエンジニアの皆様をサポートします。

（使用例）

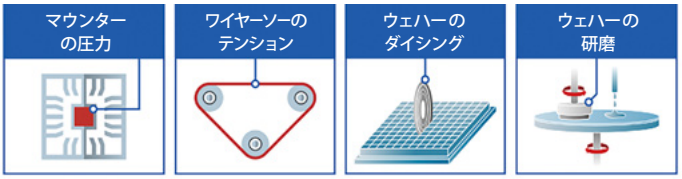

TEDS対応

TEDS（Transducer Electronic Data Sheet）システムとは、センサー固有の情報を電子的に読み書きするシステムで、センサーに内蔵したEEPROMに記録し、この値を電子的に読み書きすることができるIEEEで規格化された記述フォーマットの総称です。

ロードセル本体に内蔵されたメモリにモデル名、シリアル番号、感度（物理量に対する出力値）等の校正係数を電子化し記録。センサー固有の値を電子的に設定でき、記録された情報の読み取り等価入力校正を自動化し、設定時のヒューマンエラーを排除、ロードセル交換時の負担を軽減することができます。

ティアックでは、ロードセルおよびロードセル指示計のTEDS（IEEE 1451.4 Transducer Electronic Data Sheet）対応を強力に推進。国内メーカーで最も早くManufacturer IDを取得し、ロードセル・指示計のTEDS対応を実現しました。

関連製品

※ 価格は全てメーカー希望小売価格です。

パネル取付穴
92×92サイズ

カラーグラフィックデジタル指示計

TD-9000T

標準モデル
EtherNet/IP™モデル
CC-Linkモデル

大型液晶搭載の高機能モデル

荷重センサと変位センサの2入力に対応。充実した比較判定機能を持ち、大容量内蔵メモリによる波形データ直接保存を実現しました。

TEDS対応 | RoHS対応 | 4.3インチ液晶 | タッチパネル | 5,000回/秒 | 24bit | 荷重/変位入力 | 波形表示 | 静ひずみ | 断線チェック | 上下眼比較 | 多彩な判定機能 | D/A OUT | RS-232C | 2ヶ国語

c UL us CE
CC-Link EtherNet/IP

DIN92×45
サイズ

デジタル指示計

TD-700T

標準モデル
CC-Linkモデル
RS-485モデル

小型・高機能の優れモノ

数値表示、グラフ表示、TEDS機能、静ひずみ表示、シグナルコンディショナー、一台で五役に対応。

小型・超低価格でありながら、高視認性のカラー液晶・多彩なホールド機能など、ハイクラス製品と同等以上のパフォーマンスを実現しました。

TEDS対応 | RoHS対応 | 4,000回/秒 | 24bit | 静ひずみ | 波形表示 | パーメータ表示 | D/A OUT | 上下眼比較 | 多彩なホールド | 2ヶ国語 | AC/DC電源

c UL us CE
CC-Link EtherNet/IP

EtherNet/IPモデル
CC-Linkモデル
新発売

DINレール
取付対応

シグナルコンディショナー

TD-SC1

D/Aモデル
RS-485モデル
EtherNet/IPモデル
CC-Linkモデル

薄型・軽量のシグナルコンディショナー

高速サンプリング20,000回/秒、USB接続経由でPCによる設定も可能。選べるネットワーク、TEDS校正機能搭載。

TEDS対応 | RoHS対応 | プラグイン | 20,000回/秒 | D/A OUT | RS-485

c UL us CE UK CA
CC-Link EtherNet/IP

軽量320g
（電池含む）

ポータブルデジタル指示計

TD-01 Portable

現場でのチェックツール

ポータブルでありながら組込用にも引けを取らない多彩な機能が満載。いつでもどこでも、目的に合った計測が可能です。

TEDS対応 | RoHS対応 | カラー液晶 | 波形表示 | パーメータ表示 | 上下眼比較 | データ収録 | 静ひずみ | 断線チェック | D/A OUT | 入力方法 2系統 | 24bit | 単3乾電池 | 長時間駆動 | 2ヶ国語

CE

⚠ 安全に関するご注意	■ 正しく安全にお使いいただくため、ご使用の前に必ず「取扱説明書」をよくお読みください。 ■ 水、湿気、湯気、ほこり、油煙などの多い場所に設置しないでください。火災、感電、故障などの原因となることがあります。

仕様および外観は製品改良のため予告なく変更することがありますのでご了承ください。 EtherNet/IPはODVA, Inc.の商標です。 記載されている会社名、製品名、ロゴマークは各社の商標または登録商標です。

ティアック株式会社

https://loadcell.jp/（ロードセル製品） **https://datarecorder.jp/**（データレコーダー製品）

情報機器事業部 メジャメントプロダクト部 営業課 **TEL 042-356-9161**
〒206-8530 東京都多摩市落合1-47 FAX 042-356-9185

名古屋営業所 **TEL 052-856-7355**
〒465-0093 名古屋市名東区一社1-79 第6名昭ビル6F FAX 052-856-7366

大阪営業所 **TEL 06-7670-4505**
〒564-0062 大阪府吹田市垂水町3-17-25 第一福徳ビル5F FAX 06-7670-4506

技術的なお問い合わせ **TEL 042-356-9161**
（受付時間 9:30～12:00/13:00～17:00 土・日・祝日・当社休業日を除く） FAX 042-356-9185

このカタログの記載内容は2022年1月現在のものです。

PRINTED IN JAPAN 0122 TCJ・ISD-154C