TEAC

引張型 TT-GR

受注生産品

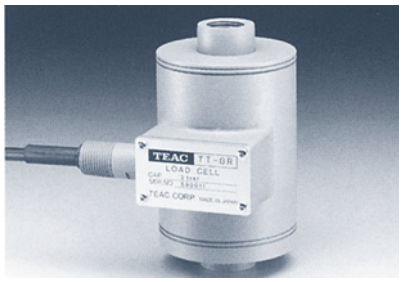

■特長

◎普及型
◎高出力型
◎計装用

■仕様

許容過負荷：150%R.C.
定格出力：3mV/V±1%
非直線性：0.05%R.O.
ヒステリシス：0.05%R.O.
繰り返し性：0.1%R.O.
許容印加電圧：20V
入力端子間抵抗：350±3.5Ω
出力端子間抵抗：350±3.5Ω
絶縁抵抗：1000MΩ以上
補償温度範囲：−10〜70℃
許容温度範囲：−30〜80℃
零点の温度影響：0.05%R.O./10℃
出力の温度影響：0.05%R.O./10℃
ケーブル：φ8、4芯シールド、5m直結、先端バラ
本体材質：合金工具鋼

■外形寸法図

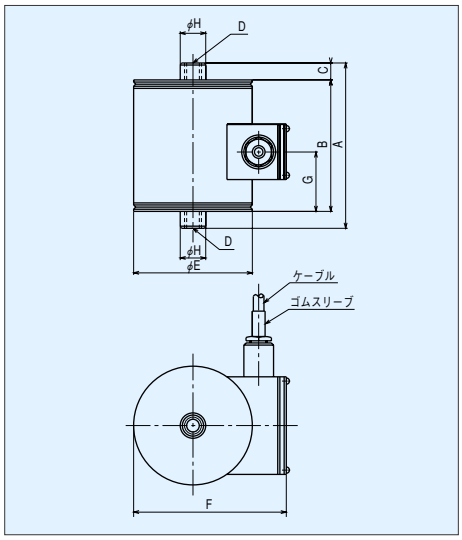

■外形寸法表（単位：mm）

定格容量	A	B	C	D	φE	F	G	φH	固有振動数 (kHz)	質量 約(kg)
2kN (204kgf)	115	93	12	M12×1.75 深さ14	85	109	45	18	1.5	2.8
5kN (510kgf)									2.4	
10kN (1.02tf)									3.4	
20kN (2.04tf)	148.5	119.5	16	M24×2 深さ32	85	109	60	35	2.6	3.3
50kN (5.1tf)									3.1	