TEAC

ジャイロレンチ
TQ-WA5

主な用途

- 自動車製造ライン 品質管理部門
- 鉄道車両製造 検査工程
- 航空機の整備時の ねじ締め管理
- 重機械の組立時の ねじ締め管理
- バルブの角度による トルク管理

ジャイロレンチはねじ締め付け時のトルク、角度－トルク、トルク勾配を測定する測定器です。
TQ-WA5シリーズは小型･軽量、多機能でしかも内蔵バッテリ駆動のために機動性に優れています。
ヘッド部はラチェット、スパナ、めがね および ヘックスの4種類と交換が可能（TQ-WA5-35Gは除く）です。

仕様

タイプ		ひずみゲージ式		
型式		TQ-WA5-□□GS/G		
		TQ-WA5-10GS	TQ-WA5-25GS	TQ-WA5-35G
ラインナップ（定格容量）		±100N·m	±250N·m	±350N·m
質量		約 1.9kg	約 2.1kg	約 4.0kg
トルク精度		1% ＋0.1N·m 但し 10N·m 以上	1% ＋0.2N·m 但し 25N·m 以上	1% ＋0.3N·m 但し 35N·m 以上
許容過負荷		120 % R.C.		150 % R.C.
最大測定角度		999 度		
角度分解度		1 度		
角度精度		1% ±3DEG/分 ±1デジット（24℃にて）但し、回転角速度1deg/secから200deg/sec 以内で一気に回転させた場合。		
機能	ピークホールド機能	最大トルクピークホールド、リセット機能		
機能	スナグトルク設定機能	スナグトルク設定キー入力		
機能	設定範囲	±1～100N·m（±0.1～±10kg·m）	±1～250N·m（±0.1～±25kg·m）	±1～350N·m（±0.1～±35kg·m）
機能	アラーム機能	アラームトルク またはアラーム角度、設定可能キー入力		
機能	表示部	LCD 20文字 × 2行		
機能	設定項目	設定トルク、設定角度、N·m/kg·mの単位、現在トルク、現在角度、現在時間、ネジ番号		
機能	測定モード			
機能	トルク法	最大トルクのみ計測		
機能	回転角法	回転角起点トルクの設定を行い、その点を基準角度(0度)とし、所定の角度を締め込む。その時の角度ートルクを計測		
機能	トルク勾配法	目標トルク付近から単位角度あたりのトルクの増加を角度のパラメーターで測定し、最大トルク勾配を測定したのち、設定されたトルク勾配の低下の割合から降伏点を判定		
機能	記録機能			
機能	トルク法	最大トルク値の記録 目標トルクからの角度とトルクの測定記録		
機能	回転角法	波形記録機能		
機能	トルク勾配法	波形記録機能		
機能	記録容量	100kB（波形記録にて約100本）		
機能	通信機能	RS-232C（専用ソフトウェア付属）		
電源	バッテリー	内蔵 2次電池×1本		
動作温度範囲		5℃～ 35℃（湿度85% RH以下、非結露）		
オプション		D/Aユニット（トルクと角度をアナログで出力）		

寸法図（単位：mm）

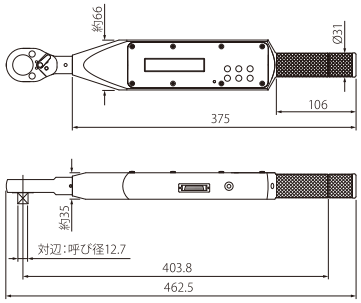

TQ-WA5-10GS

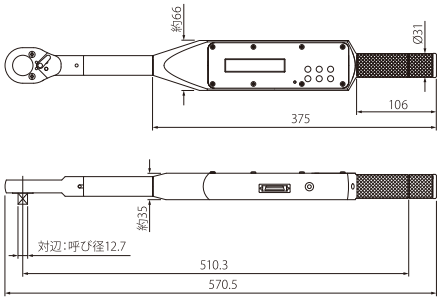

TQ-WA5-25GS

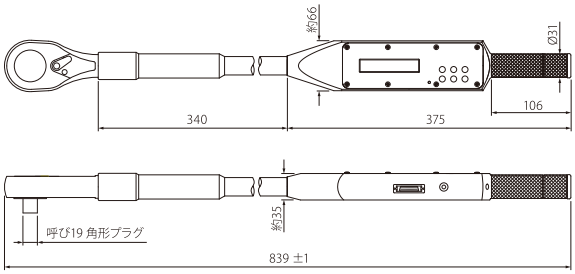

TQ-WA5-35G

※ TQ-WA5-35Gは、ヘッド交換タイプではありません。

取り扱い方法の詳細につきましては、https://loadcell.jp/products/gyro/tq-wa5.htmlを参照ください。

TQ-WA5用ユーティリティについて

目的：　TQ-WA5で記録したデータの表示を行います。

構成：　TRQDISP.EXE（データ転送、測定結果表示、グラフ表示、データ変換プログラム）
HYOUKA.TRW（収録データサンプル）

インターフェース：　RS-232C

主な機能：　アングルレンチで収録したデータの転送・保存
測定結果一覧表示・印刷・クリップボードへコピー
測定データグラフ表示・印刷
測定データをCSVフォーマットへ変換
測定データをクリップボードへコピー

画面例：　4種類（全データ・トルク法・角度法・勾配法）の一覧表示が可能です。
ポップアップメニューに表示を行う収録モードが表示されます。表示させたい収録法を選択し、表示します。

角度法一覧表示

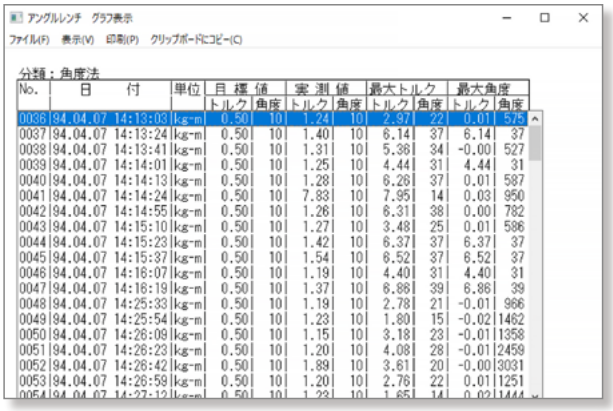

No.	日付	単位	目標値 トルク	目標値 角度	実測値 トルク	実測値 角度	最大トルク トルク	最大トルク 角度	最大角度 トルク	最大角度 角度
0036	94.04.07 14:13:03	kg-m	0.50	10	1.24	10	2.97	22	0.01	575
0037	94.04.07 14:13:24	kg-m	0.50	10	1.40	10	6.14	37	6.14	37
0038	94.04.07 14:13:41	kg-m	0.50	10	1.31	10	5.36	34	-0.00	527
0039	94.04.07 14:14:01	kg-m	0.50	10	1.25	10	4.44	31	4.44	31
0040	94.04.07 14:14:13	kg-m	0.50	10	1.28	10	6.26	37	0.01	587
0041	94.04.07 14:14:24	kg-m	0.50	10	7.83	10	7.95	14	0.03	950
0042	94.04.07 14:14:55	kg-m	0.50	10	1.26	10	6.31	38	0.00	782
0043	94.04.07 14:15:10	kg-m	0.50	10	1.27	10	3.48	25	0.01	586
0044	94.04.07 14:15:23	kg-m	0.50	10	1.42	10	6.37	37	6.37	37
0045	94.04.07 14:15:37	kg-m	0.50	10	1.54	10	6.52	37	6.52	37
0046	94.04.07 14:16:07	kg-m	0.50	10	1.19	10	4.40	31	4.40	31
0047	94.04.07 14:16:19	kg-m	0.50	10	1.37	10	6.86	39	6.86	39
0048	94.04.07 14:25:33	kg-m	0.50	10	1.19	10	2.78	21	-0.01	966
0049	94.04.07 14:25:54	kg-m	0.50	10	1.23	10	1.80	15	-0.02	1462
0050	94.04.07 14:26:09	kg-m	0.50	10	1.15	10	3.18	23	-0.01	1358
0051	94.04.07 14:26:23	kg-m	0.50	10	1.20	10	4.08	28	-0.01	2459
0052	94.04.07 14:26:42	kg-m	0.50	10	1.89	10	3.61	20	-0.00	3031
0053	94.04.07 14:26:59	kg-m	0.50	10	1.20	10	2.76	22	0.01	1251
0054	94.04.07 14:27:12	kg-m	0.50	10	1.23	10	1.65	14	0.02	1444

グラフ表示

グラフの任意の角度のトルクを調べたいときは測定ボタンをマウスでクリックします。
L1、L2の2本のカーソルとカーソルの位置と差を表示する表が表示されます。
測定値の線の色を任意の色にすることも可能です。

角度法

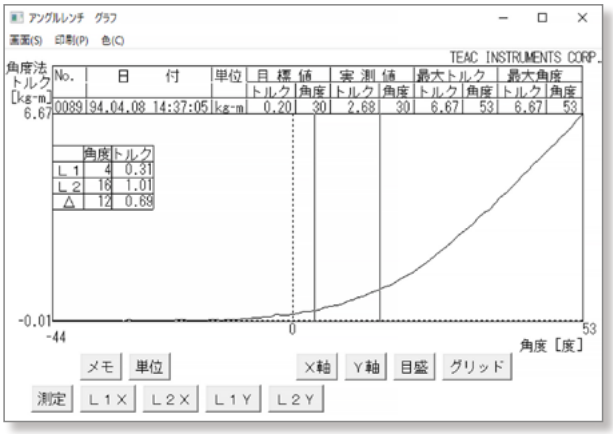

勾配法

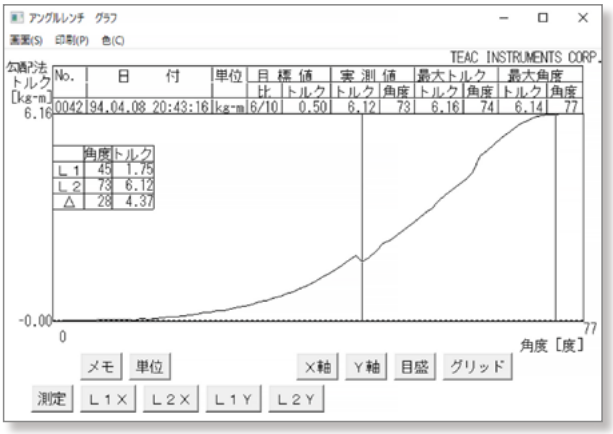

⚠	安全に関するご注意	■正しく安全にお使いいただくため、ご使用の前に必ず「取扱説明書」をよくお読みください。 ■水、湿気、湯気、ほこり、油煙などの多い場所に設置しないでください。火災、感電、故障などの原因となることがあります。

仕様および外観は製品改良のため予告なく変更することがありますのでご了承ください。ジャイロレンチはティアック株式会社の登録商標です。その他、記載されている会社名、製品名、ロゴマークは各社の商標または登録商標です。

ティアック株式会社

https://www.teac.co.jp/
https://loadcell.jp
（ロードセル製品専用サイト）

情報機器事業部 メジャメントプロダクト営業部営業課

	〒206-8530	東京都多摩市落合1-47	TEL 042-356-9161	FAX 042-356-9185
名古屋営業所	〒465-0093	名古屋市名東区一社1-79 第6名昭ビル6F　B室	TEL 052-856-7355	FAX 052-856-7366
大阪営業所	〒564-0063	大阪府吹田市江坂町1-16-31 協同江坂ビル3階	TEL 06-7670-4505	FAX 06-7670-4506

● 技術的なお問い合わせ　TEL 042-356-9161　FAX 042-356-9185
受付時間　9:30～12:00 / 13:00～17:00（土・日・祝日を除く）

このカタログの記載内容は2023年7月現在のものです。

PRINTED IN JAPAN 0723 TCJ・ISD-233