TEAC

圧縮型ロードセル

TC-AR(T)□□KN-G6/8

精度 直線性0.15%(G6), 0.1%(G8)

材質 ステンレス

圧縮型ロードセル

メリット

既存の設備への取り付けが容易にできます。

固定方法

ネジ固定（4-M5/4-M8）
※ 定格容量でサイズは異なります。

屈曲に強いロボットケーブル標準化

産業用ロボットや工作機械など繰り返し動作が多い可動部で発生する屈曲に対して、耐久性を強化。高い安定性と信頼性を実現。

TEDS機能内蔵でプラグアンドプレイが可能

指示計TDシリーズを繋ぐだけで、今まで手動で行っていた等価入力校正を自動で行うことができ、校正忘れを防げます。

仕様

タイプ	圧縮型				
型式	TC-AR(T)□□KN-G6/8 TEDS対応（本体内蔵） RoHS対応（10物質）				
ラインナップ	TC-AR(T)20KN-G6	TC-AR(T)30KN-G6	TC-AR(T)50KN-G8	TC-AR(T)100KN-G8	TC-AR(T)200KN-G8
定格容量	20kN	30kN	50kN	100kN	200kN
固有振動数	23kHz	23kHz	7.7kHz	11kHz	5.0kHz
質量	0.8kg	0.8kg	1.8kg	1.8kg	3.1kg
許容過負荷	150% R.C.				
定格出力	2mV/V ±1%				
直線性	0.15% R.O.		0.1% R.O.		
ヒステリシス	0.15% R.O.				
繰り返し性	0.1% R.O.				
許容印加電圧	15V				
入力端子間抵抗	425Ω ±50Ω				
出力端子間抵抗	350Ω ±5Ω				
絶縁抵抗	1000MΩ以上（50VDC）				
補償温度範囲	−10℃～70℃				
許容温度範囲	−30℃～80℃				
零点温度影響	0.1% R.O. / 10℃				
出力の温度影響	0.1% R.C. / 10℃				
ケーブル	Φ6、6芯シールドロボットケーブル、5m直結、先端バラ		Φ8、6芯シールドロボットケーブル、5m直結、先端バラ		
固定方法	ネジ穴				
本体材質	ステンレス				

取り扱い方法の詳細につきましては、https://loadcell.jp/products/loadcell/tc-ar-g6.html または https://loadcell.jp/products/loadcell/tc-ar-g8.htmlを参照ください。

TC-AR(T)20KN-G6
TC-AR(T)30KN-G6

TC-AR(T)50KN-G8
TC-AR(T)100KN-G8
TC-AR(T)200KN-G8

寸法図（単位：mm）

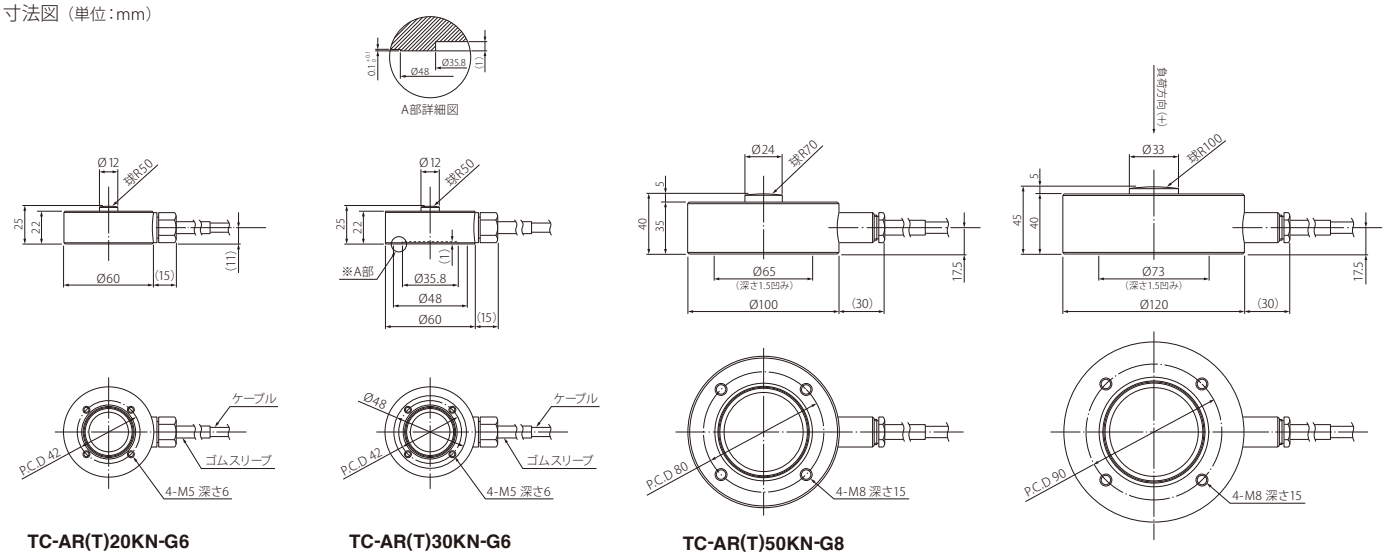

TC-AR(T)20KN-G6

TC-AR(T)30KN-G6

TC-AR(T)50KN-G8
TC-AR(T)100KN-G8

TC-AR(T)200KN-G8

ヘッドプレート、ベースプレート

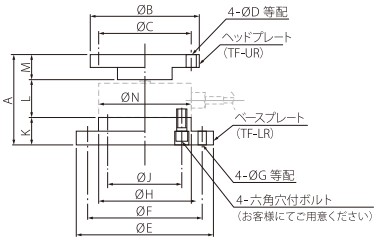

型式	ヘッドプレート（質量）	ベースプレート（質量）	六角穴付ボルト	A	ØB	ØC	ØD	ØE	ØF	ØG	ØH	ØJ	K	L	M	ØN
TC-AR(T)-G6 20kN	TF-UR102F（約0.13kg）	TF-LR060F（約0.6kg）	M5×12	55	53	38	6.6	98	80	6.6	60	42	15	25	15	60
TC-AR(T)-G6 30kN			M5×12	55	53	38	6.6	98	80	6.6	60	42	15	25	15	60
TC-AR(T)-G8 50kN	TF-UR050F（約1.53kg）	TF-LR101F（約2.9kg）	M5×25	98	118	100	11	148	124	9	100	80	30	40	28	100
TC-AR(T)-G8 100kN			M5×25	98	118	100	11	148	124	9	100	80	30	40	28	100
TC-AR(T)-G8 200kN		TF-LR121F（約5.8kg）	M5×30	113	118	100	11	168	144	14	120	90	40	45	28	120

関連製品

※ 価格は全てメーカー希望小売価格です。

パネル取付穴
92×92サイズ

カラーグラフィックデジタル指示計

TD-9000T

標準モデル
EtherNet/IP™モデル
CC-Linkモデル

大型液晶搭載の高機能モデル

荷重センサと変位センサの2入力に対応。充実した比較判定機能を持ち、大容量内蔵メモリによる波形データ直接保存を実現しました。

DIN92×45
サイズ

デジタル指示計

TD-700T

標準モデル
CC-Linkモデル
RS-485モデル

小型・高機能の優れモノ

数値表示、グラフ表示、TEDS機能、静ひずみ表示、シグナルコンディショナー、一台で五役に対応。

小型・超低価格でありながら、高視認性のカラー液晶・多彩なホールド機能など、ハイクラス製品と同等以上のパフォーマンスを実現。

EtherNet/IP™モデル
CC-Linkモデル
新発売

DINレール
取付対応

シグナルコンディショナー

TD-SC1

D/Aモデル
RS-485モデル
EtherNet/IP™モデル
CC-Linkモデル

薄型・軽量の シグナルコンディショナー

高速サンプリング20,000回/秒、USB接続経由でPCによる設定も可能。選べるネットワーク、TEDS校正機能搭載。

軽量320g
（電池含む）

ポータブルデジタル指示計

TD-01 Portable

現場での チェックツール

ポータブルでありながら組込用にも引けを取らない多彩な機能が満載。いつでもどこでも、目的に合った計測が可能です。

⚠	安全に関するご注意	■ 正しく安全にお使いいただくため、ご使用の前に必ず「取扱説明書」をよくお読みください。 ■ 水、湿気、湯気、ほこり、油煙などの多い場所に設置しないでください。火災、感電、故障などの原因となることがあります。

仕様および外観は製品改良のため予告なく変更することがありますのでご了承ください。 EtherNet/IPはODVA, Inc.の商標です。 記載されている会社名、製品名、ロゴマークは各社の商標または登録商標です。

ティアック株式会社 https://loadcell.jp/（ロードセル専用サイト） https://datarecorder.jp/（データレコーダー専用サイト）

メジャメント プロダクト部営業課	〒206-8530	東京都多摩市落合 1-47 TEL: 042-356-9161　FAX: 042-356-9185
名古屋営業所	〒465-0093	愛知県名古屋市名東区一社 1-79 第6名昭ビル6F TEL: 052-856-7355　FAX: 052-856-7366
大阪営業所	〒564-0063	大阪府吹田市江坂町 1-16-31 協同江坂ビル 3F TEL: 06-7670-4505　FAX: 06-7670-4506

○技術的なお問い合わせ　メジャメントプロダクト部営業課　TEL 042-356-9161　FAX 042-356-9185
受付時間　9:30～12:00/13:00～17:00（土・日・祝日を除く）

このカタログの記載内容は2022年1月現在のものです。

PRINTED IN JAPAN 0122 TCJ・ISD-138D