TEAC

ロードセル式台はかり
シングルポイントロードセル

堅牢・薄型・高安定度を実現した
低床ロードセル式台はかり

機器組み込みに最適な
シングルポイントロードセル

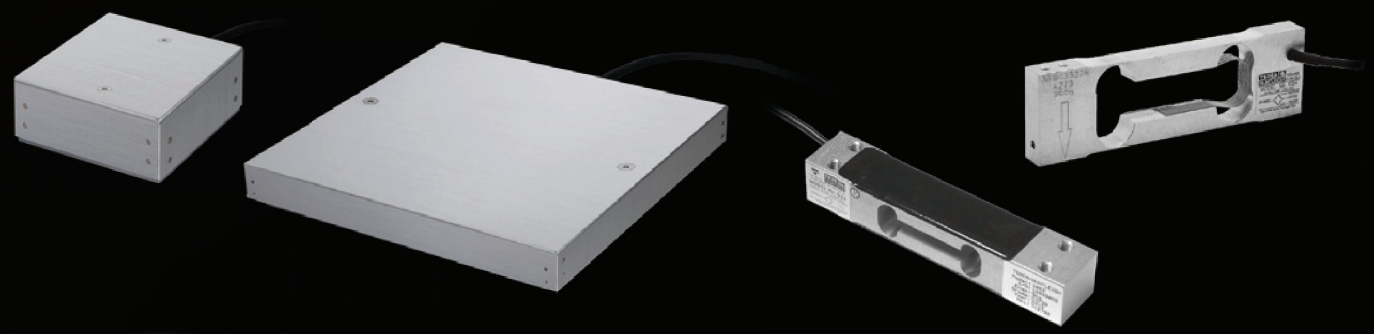

ワイドな定格容量
0.6kg ～
400kg

オーバーロードに強く
長期使用でも安定の
シンプル設計

ワイドな定格容量
2.9N ～
1.96kN

軽量
アルミ製

堅牢
ステンレス製

高耐久性
ビームタイプ
ロードセル

IP53
簡易防水
（TL-PWシリーズ）

IP66
防塵防水
（1002, 1004, 1006）

TEAC　堅牢、薄型、高安定度を実現した低床ロードセル台はかり

計測機器の分野で長年の実績を持つティアックだからこそできる、トータル・ソリューションを提供。
また、標準品のカスタマイズもご提案しており、お客様のニーズにお応えします。

- 用途に合わせて薄型・標準型・簡易防水型・超小型を用意
- シンプルでオーバーロードに強い構造
- 荷重検出部には耐久性の優れたビームタイプのロードセルを採用
- 長期の使用にも動作が安定
- 材質：ステンレス（TL-PWは簡易防水型。IP53相当）
- 環境対応：RoHS（10物質）　※REACH規則につきましては、担当まで確認ください。

半導体製造装置の液化ガスの残量管理
液晶貼付時の薬液管理
畜産給餌時の計量管理
動作動揺分析の体重移動測定
部品の重量測定

システム構成図

設置面についての注意

- 台はかりの設置面は水平が保たれるようにしてください。設置面が傾いていると、実際の荷重値と異なった値を示す事があります。
- 設置面に凹凸があり、水平が保たれない場合には硬質のゴムマットを敷いたり、床に樹脂モルタルなどで仕上げ「台はかり」の底面全体で荷重を受けるようにして下さい。

固定方法について

- 下板を床面に固定する方法と枠にはめこみ固定する方法があります。

ラインナップ

タイプ	超小型			薄型									標準型																	
型名	TL-LF			TL-PM12			TL-PM18			TL-PM21			TL-PS12			TL-PS18			TL-PS21					TL-PS25						
外観																														
ラインナップ 定格容量(kg)	0.6 kg	1 kg	3 kg	10 kg	20 kg	50 kg	10 kg	20 kg	50 kg	10 kg	20 kg	50 kg	10 kg	20 kg	50 kg	10 kg	20 kg	50 kg	10 kg	20 kg	50 kg	100 kg	200 kg	10 kg	20 kg	50 kg	100 kg	200 kg	300 kg	400 kg
本体質量	0.4kg			0.7kg			1.4kg			1.7kg			0.8kg			2.0kg			2.7kg					3.8kg						
直線性	0.03%			0.25%			0.25%			0.25%			0.10%			0.10%			0.10%					0.10%						
許容過負荷	150%			150%			150%			150%			150%			150%			150%					150%						
補償温度範囲	–10～40℃			–10～50℃			–10～50℃			–10～50℃			–10～50℃			–10～50℃			–10～50℃					–10～50℃						
寸法図 A / B / C	80 / 80 / 70			120 / 120 /110			180 / 180 / 170			210 / 210 / 200			120 / 120 / 110			180 / 180 / 170			210 / 210 / 200					250 / 250 / 240						
寸法図 E / F	– / –			– / –			– / –			– / –			80 / 56			120 / 150			180 / 120					180 / 220						
寸法図 H1 /H2	31 / 31			19 / 17			19 / 16			19 / 16			25 / 21			25 / 21			28 / 24					28 / 24						

タイプ	標準型																											簡易防水型（IP53相当）				
型名	TL-PS28							TL-PS33							TL-PS42					TL-PS50				TL-PS60				TL-PW22				
外観																																
ラインナップ 定格容量(kg)	10 kg	20 kg	50 kg	100 kg	200 kg	300 kg	400 kg	20 kg	50 kg	100 kg	200 kg	300 kg	400 kg	50 kg	100 kg	200 kg	300 kg	400 kg	100 kg	200 kg	300 kg	400 kg	100 kg	200 kg	300 kg	400 kg		10 kg	20 kg	50 kg	100 kg	200 kg
本体質量	4.5kg							6,2kg						11.1kg					16.8kg				18.2kg					3.4kg				
直線性	0.10%							0.10%						0.10%					0.10%				0.10%					0.10%				
許容過負荷	150%							150%						150%					150%				150%					150%				
補償温度範囲	–10～50℃							–10～50℃						–10～50℃					–10～50℃				–10～50℃					–10～50℃				
寸法図 A / B / C	280 / 280 / 270							335 / 335 / 325						420 / 420 / 410					500 / 500 / 490				600 / 600 / 490					220 / 220 / 210				
寸法図 E / F	210 / 240							270 / 300						350 / 380					340 / 440				340 / 440					– / –				
寸法図 H1 /H2	28 / 24							28 / 24						32 / 27					33 / 28				33 / 27					30 / 24				

タイプ	簡易防水型（IP53相当）																			
型名	TL-PW34						TL-PW43					TL-PW53				TL-PW60				
外観																				
ラインナップ 定格容量(kg)	20 kg	50 kg	100 kg	200 kg	300 kg	400 kg	50 kg	100 kg	200 kg	300 kg	400 kg	100 kg	200 kg	300 kg	400 kg	100 kg	200 kg	300 kg	400 kg	300 kg
本体質量	7.4kg						12.9kg					21.9kg				23.0kg				
直線性	0.10%						0.10%					0.10%				0.10%				
許容過負荷	150%						150%					150%				150%				
補償温度範囲	–10～50℃						–10～50℃					–10～50℃				–10～50℃				
寸法図 A / B / C	345 / 345 / 335						430 / 430 / 420					530 / 530 / 520				600 / 600 / 590				
寸法図 E / F	– / –						– / –					– / –				– / –				
寸法図 H1 /H2	30 / 24						35 / 27					35 / 30				35 / 28				

寸法図
（単位：mm）

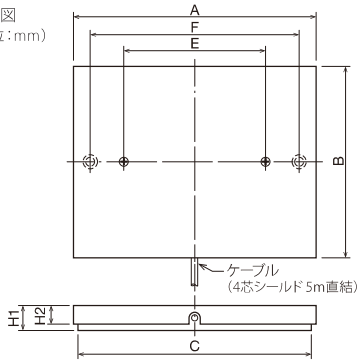

※ ボルト・ナット4-M10間

※ 本品は「計量法」に定められた商取引や証明行為には使用できません。

(Tedea Huntleigh)

VPG Force Sensors製シングルポイント型ロードセル

VPG Force Sensors (Vishey Precision Groupe) は、Tedea-Huntleigh、Sensortronics、Revere、Celtronのブランドを持ち、計量および力測定メーカーとして開発・製造を行なっています。

微小荷重（1022、1004）　**高精度**（圧縮型）　**アルミ製**（IP66）　**用途：小型台はかり**（1006）

システム構成図

検出部

シングルポイント型ロードセル

指示計・アンプ ― 制御機器

デジタル指示計

TD-700T

- 電圧出力 ±1～±10V
- 電流出力4～20mA、4接点出力
- 数値・バーメーター・グラフ表示

シグナルコンディショナー

TC-SC1 (D/A)

- 電圧出力 0V ～ ±10V
- 電流出力 4mA ～ 20mA
- DINレール取付対応

ケーブル色

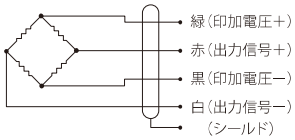

※プラットホームを製作される際には、最大積載面寸法を超えないようにお気を付けください。
※プラットフォームは、製品に含まれておりません

仕様

タイプ	シングルポイント型																	
型名	1022											1004				1006		
外観																		
ラインナップ 定格容量(N)	29.4N	49N	69.6N	98N	147N	196N	294N	490N	980N	1.47kN	1.96kN	2.9N	5.9N	14.7N	29.4N	19.6N	29.4N	49N
ラインナップ 定格容量(kgf)	3kgf	5kgf	7kgf	10kgf	15kgf	20kgf	30kgf	50kgf	100kgf	150kgf	200kgf	0.3kgf	0.6kgf	1.5kgf	3.0kgf	2kgf	3kgf	5kgf
質量	0.15kg								0.25kg			0.06kg				0.05kg		
許容過負荷	150% R.C.											150% R.C.				150% R.C.		
定格出力	2mV/V以上 ±1%											0.9mV/V以上 ±1%				2.0mV/V以上 ±1%		
零バランス	±10% R.O.											±5% R.O.				±10% R.O.		
全誤差	±0.02% R.O.											±0.01% R.O.				±0.02% R.O.		
最大印加電圧	15V DC/AC											15V DC/AC				15V DC/AC		
入力端子間抵抗	415Ω ±20Ω											415Ω ±20Ω				415Ω ±20Ω		
出力端子間抵抗	350Ω ±3Ω											350Ω ±3Ω				350Ω ±3Ω		
絶縁抵抗	2000MΩ以上											2000MΩ以上				2000MΩ以上		
補償温度範囲	–10℃ ～ 40℃											5℃ ～ 45℃				–10℃ ～ 45℃		
許容温度範囲	–30℃ ～ 70℃											–30℃ ～ 70℃				–30℃ ～ 70℃		
零点温度影響	±0.0014% R.O. / ℃											±0.004% R.O. / ℃				±0.006% R.O. / ℃		
出力の温度影響	±0.001% load / ℃											±0.002% load / ℃				±0.0014% load / ℃		
ケーブル	Φ3、4芯シールドケーブル、3m、先端バラ											Φ3、4芯シールドケーブル、0.4m、先端バラ				Φ3、4芯シールドケーブル、0.4m、先端バラ		
本体材質	アルミニウム											アルミニウム				アルミニウム		
最大積載面寸法	350 × 350mm											200 × 200mm				200 × 200mm		

寸法図（単位：mm）

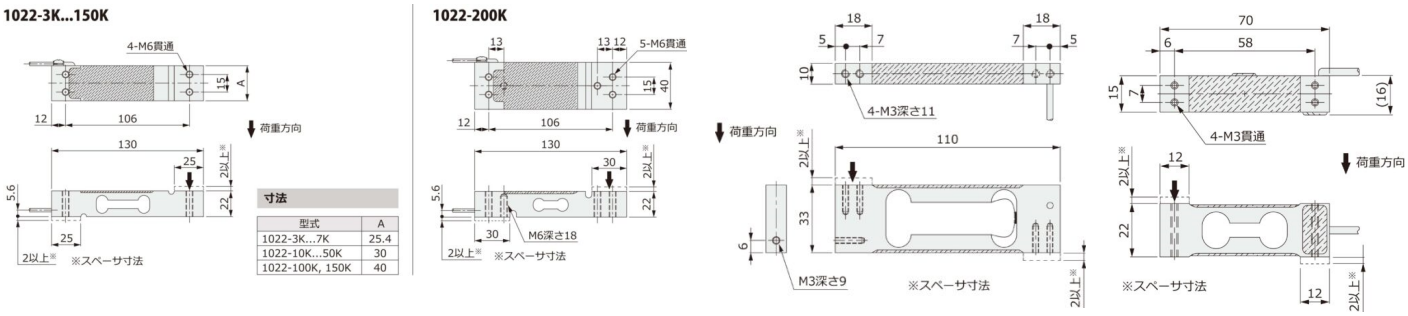

寸法

型式	A
1022-3K...7K	25.4
1022-10K...50K	30
1022-100K, 150K	40

※本品は「計量法」に定められた商取引や証明行為には使用できません。

関連製品

パネル取付穴
92×92サイズ

カラーグラフィックデジタル指示計

TD-9000T

標準モデル
EtherNet/IP™モデル
CC-Linkモデル

大型液晶搭載の高機能モデル

荷重センサと変位センサの2入力に対応。充実した比較判定機能を持ち、大容量内蔵メモリによる波形データ直接保存を実現しました。

TEDS対応 | RoHS対応 | 4.3インチ液晶 | タッチパネル | 5,000回/秒 | 24 bit | 荷重/変位入力 | 波形表示 | 静ひずみ | 断線チェック | 上下限比較 | 多彩な判定機能 | D/A OUT | RS-232C | 2ヶ国語

DIN92×45
サイズ

デジタル指示計

TD-700T

標準モデル
CC-Linkモデル
RS-485モデル

小型・高機能の優れモノ

数値表示、グラフ表示、TEDS機能、静ひずみ表示、シグナルコンディショナー、一台で五役に対応。

小型・超低価格でありながら、高視認性のカラー液晶・多彩なホールド機能など、ハイクラス製品と同等以上のパフォーマンスを実現しました。

TEDS対応 | RoHS対応 | 4,000回/秒 | 24 bit | 静ひずみ | 波形表示 | パーメータ表示 | D/A OUT | 上下限比較 | 多彩なホールド | 2ヶ国語 | AC/DC電源

※リモートセンス対応

DIN96
サイズ

デジタル指示計

TD-260T

標準モデル
BCD出力モデル
RS-232Cモデル
D/A出力モデル

大型フォントで5桁のデジタル表示

数値表示、TEDS機能、制ひずみ表示、各種比較機能、ホールド機能も標準装備

TEDS対応 | RoHS対応 | 100回/秒 | 16 bit | 静ひずみ | 比較機能 | ホールド

EtherNet/IP™モデル
CC-Linkモデル
新発売

DINレール
取付対応

シグナルコンディショナー

TD-SC1

D/Aモデル
RS-485モデル
EtherNet/IPモデル
CC-Linkモデル

薄型・軽量のシグナルコンディショナー

高速サンプリング20,000回/秒、USB接続経由でPCによる設定も可能。選べるネットワーク、TEDS校正機能搭載。

TEDS対応 | RoHS対応 | プラグイン | 20,000回/秒 | D/A OUT | RS-485

軽量320g
(電池含む)

ポータブルデジタル指示計

TD-01 Portable

現場でのチェックツール

ポータブルでありながら組込用にも引けを取らない多彩な機能が満載。いつでもどこでも、目的に合った計測が可能です。

TEDS対応 | RoHS対応 | カラー液晶 | 波形表示 | パーメータ表示 | 上下限比較 | データ収録 | 静ひずみ | 断線チェック | D/A OUT | 入力方法 2系統 | 24 bit | 単3乾電池 | 長時間駆動 | 2ヶ国語

⚠	安全に関するご注意	■ 正しく安全にお使いいただくため、ご使用の前に必ず「取扱説明書」をよくお読みください。 ■ 水、湿気、湯気、ほこり、油煙などの多い場所に設置しないでください。火災、感電、故障などの原因となることがあります。

仕様および外観は製品改良のため予告なく変更することがありますのでご了承ください。 EtherNet/IPはODVA, Inc.の商標です。 記載されている会社名、製品名、ロゴマークは各社の商標または登録商標です。

ティアック株式会社

https://loadcell.jp/（ロードセル製品） **https://datarecorder.jp/**（データレコーダー製品）

情報機器事業部 メジャメントプロダクト部 営業課 **TEL 042-356-9161**
〒206-8530 東京都多摩市落合1-47 FAX 042-356-9185

名古屋営業所 **TEL 052-856-7355**
〒465-0093 名古屋市名東区一社1-79 第6名昭ビル6F FAX 052-856-7366

大阪営業所 **TEL 06-7670-4505**
〒564-0062 大阪府吹田市垂水町3-17-25 第一福徳ビル5F FAX 06-7670-4506

技術的なお問い合わせ **TEL 042-356-9161**
（受付時間 9:30～12:00/13:00～17:00 土・日・祝日・当社休業日を除く） FAX 042-356-9185

このカタログの記載内容は2023年5月現在のものです。

PRINTED IN JAPAN 0523 TCJ・ISD-231