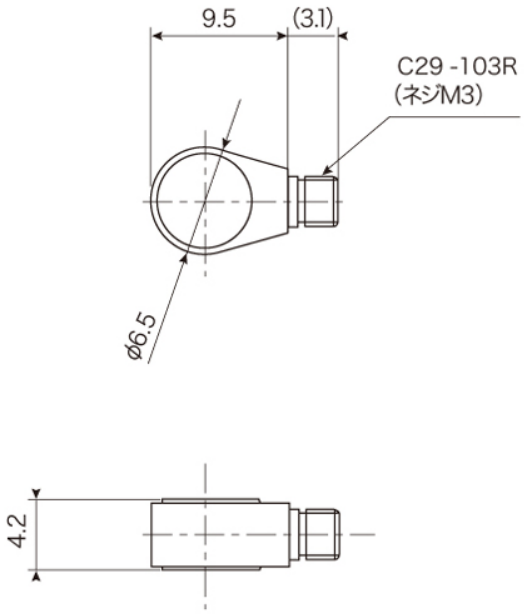

仕様	
感度（pC/m/s2）	0.17±20%
横感度（max）	5%
温度補償範囲	-50℃～160℃
周波数応答（±3dB）	fc～18,000Hz
共振周波数	約 40kHz
使用最大加速度（m/s2）	±10,000
耐衝撃性（peak）（m/s2）	100,000
グランド	ケースグランド
ケーブル	別売
コネクタ	マイクロコネクタ（M3 ネジ）
ケース材質	チタン
外形寸法（mm）	Φ6.5×4.2H（コネクタ含まず）
質量	約 0.8g

図中に寸法のない部分は、実物を優先します。

UNIT**	型式	612
ANGLE		
SCALE		TEAC ティアック株式会社